SECRETARIA DE EDUCAÇÃO DO ESTADO DO ESPÍRITO SANTO	FL.: 01/01
	ARQUIVO:
PROJETO: GRADE PARTE SUPERIOR DE MURO	DETALHE: DET. TIPICO	Nº: Det.75

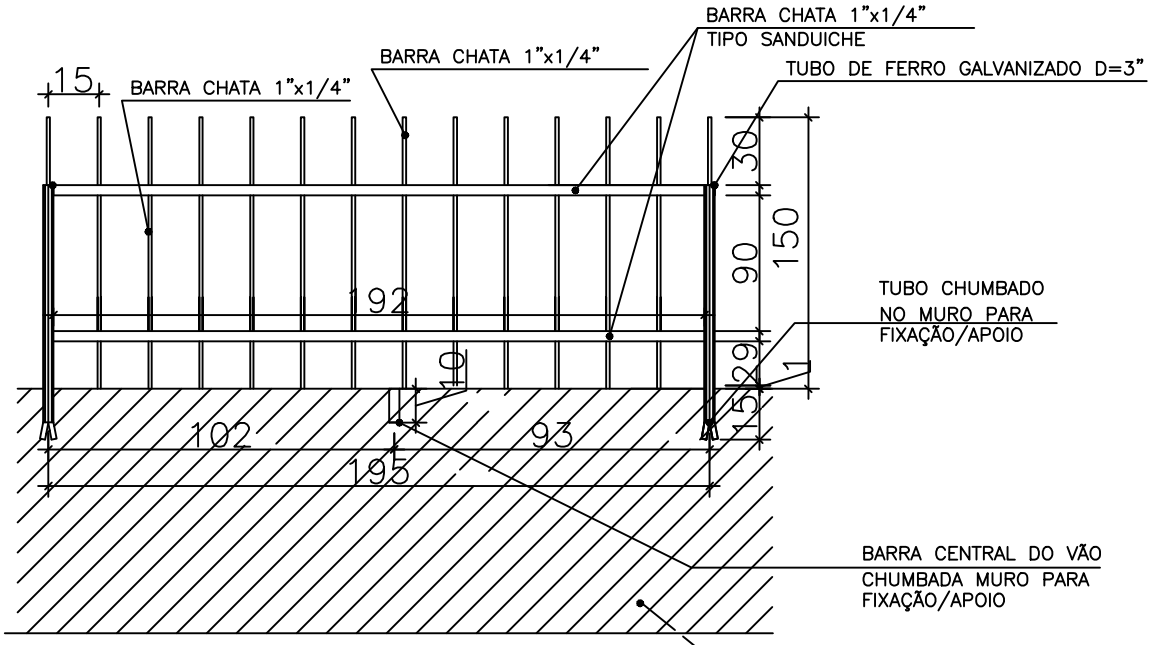

VISTA1 GRADE PARTE SUPERIOR DE MURO

ESC.: 1/20

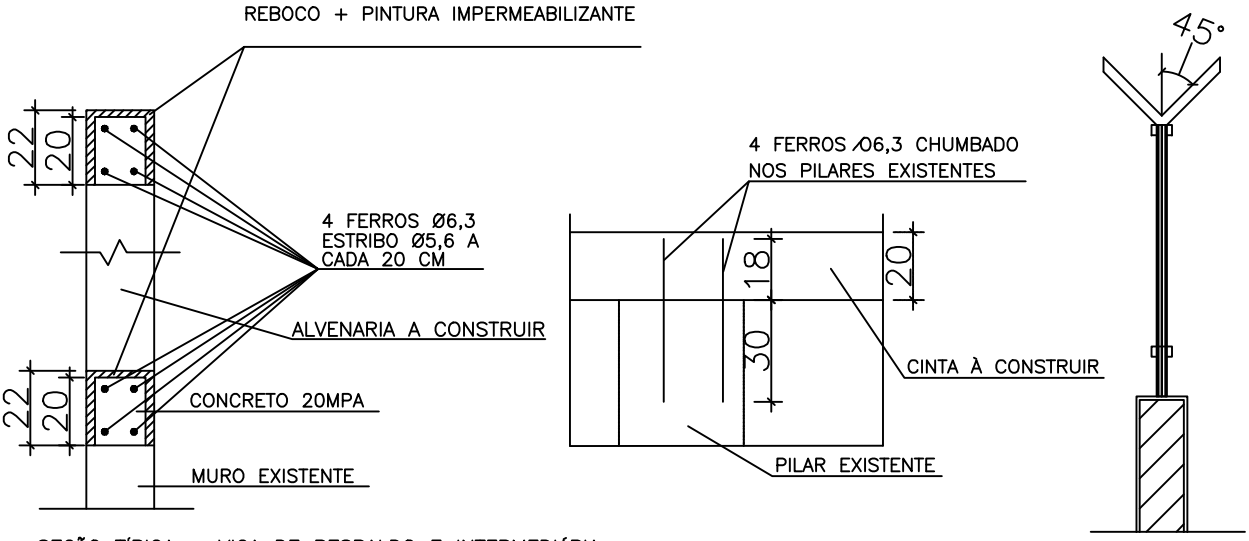

SEÇÃO TÍPICA – VIGA DE RESPALDO E INTERMEDIÁRIA EM CONCRETO ARMADO

VISTA2 GRADE PARTE SUPERIOR DE MURO

ESC.: 1/20

OBSERVAÇÕES:
* COTAS EM CENTÍMETROS.
* ACABAMENTO: PINTURA ESMALTE SINTÉTICO BRILHANTE COR BRANCO NEVE, MARCAS DE REFERÂNCIA CORAL, SUVINIL OU METALATEX, A DUAS DEMÃOS SOBRE FUNDO ANTICORROSIVO A UMA DEMÃO.