DETALHE HIDRANTE DE RECALQUE

SEM ESCALA

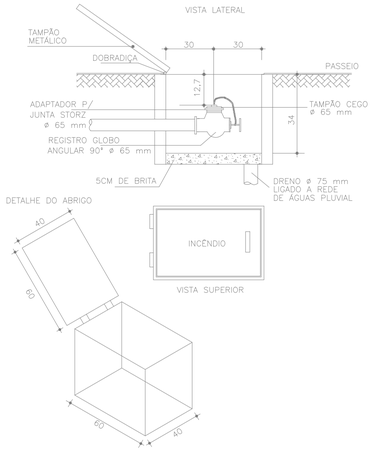

DETALHE HIDRANTE DE PAREDE

SEM ESCALA

MANGUEIRA	a	b
MANG.30m	80	90

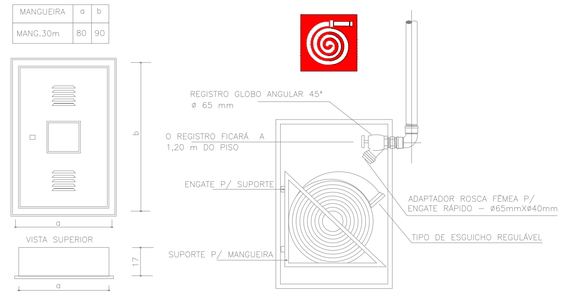

QUADRO DE HIDRANTES

NÚMERO DO HIDRANTE	DIMENSÃO DO ABRIGO	COMPRIMENTO DA MANGUEIRA COM 02 JUNTAS DE UNIÃO DE ENGATE RÁPIDO	DIÂMETRO DA MANGUEIRA	DIÂMETRO DO REQUINTE	TIPO DO ESGUICHO	DIÂMETRO DA CHAVE DE MANGUEIRA	ADAPTAÇÃO ROSCA FÊMEA DE ENGATE RÁPIDO	REGISTRO GLOBO ANGULAR	QUANTIDADE TOTAL
HP–01 ao HP–04	80x90x17cm METÁLICO OU SINTÉTICO	2x15 m	ø 40mm	ø 13,0mm	REGULÁVEL	ø 40mm	ø 65mm x ø 40mm	45 GRAUS ø 65mm	04
HIDRANTE DE RECALQUE	ALVENARIA OU CONCRETO 60x40x40cm	---	---	---	---	---	ø 65mm COM TAMPÃO CEGO	90 GRAUS ø 65mm	01

DETALHE HIDRANTE DE COLUNA

SEM ESCALA

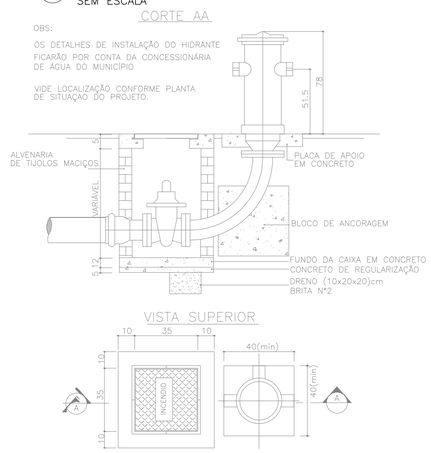

DET. EXTINTORES EM PAREDE

SEM ESCALA

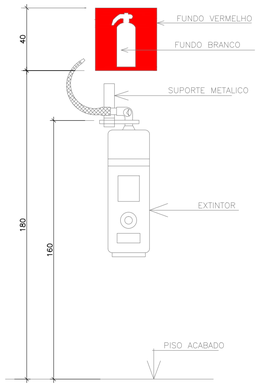

ESQUEMA ELÉTRICO LIG. BOMBA

SEM ESCALA

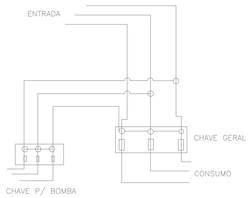

DETALHE GUARDA CORPO E CORRIMÃO

SEM ESCALA

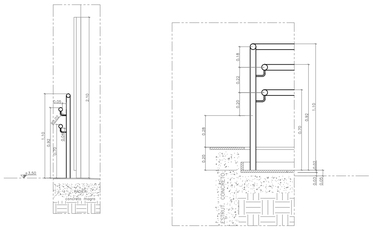

DETALHE CORRIMÃO

SEM ESCALA

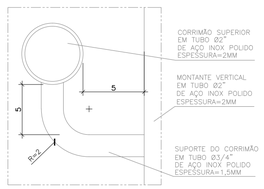

DETALHE TUBULAÇÃO ENTERRADA

SEM ESCALA

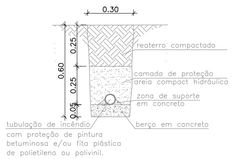

Corpo de Bombeiros Militar
Governo do Estado do Espírito Santo
Centro de Atividades Técnicas

Em : / / Processo nº: _____

Risco predominante: _____ Classe de Ocupação : _____

PARECER: O processo de segurança contra incêndio e pânico está de acordo com as normas vigentes.

APROVO:

Analista

Nº.	DESCRIÇÃO	RESP.	DATA
02			
01			

REVISÃO

SEDU

GOVERNO DO ESTADO DO ESPÍRITO SANTO

SECRETARIA DE ESTADO DA EDUCAÇÃO - SEDU

GERÊNCIA DE REDE FÍSICA ESCOLAR

GEPLAN – PLANEJAMENTO • PROJETOS • GERENCIAMENTO DE OBRAS

TÍTULO: **CEEMTI MONSENHOR MIGUEL DE SANCTIS**
SISTEMA DE PREVENÇÃO E COMBATE A INCÊNDIO

ENDEREÇO: RODOVIA PREFEITO NORIVAL COUZI, KM 96, MORADA DAS PALMEIRAS – GUAÇUÍ/ES 29560–000

PRANCHA: DETALHES		PROJETO: COMBATE A INCÊNDIO	
SECRETÁRIO ESTADUAL: HAROLDO CORRÊA ROCHA			
GERENTE DA GERFE: EDUARDO DE MELLO TRISTÃO		ESCALA: INDICADA	UNIDADE: METRO
COORDENADOR GERAL EPC: EDSON DE OLIVEIRA PIRES		CREA: 64866/D–MG	VISTO: 20180314
AUTOR PROJETO: MOISÉS BRITO SOBRINHO		CREA: RJ–36404/D	VISTO:
CO–AUTOR PROJETO: CO–AUTOR DO PROJETO		CREA:	VISTO:
RESPONSÁVEL TÉCNICO: RESPONSÁVEL TÉCNICO		CREA:	VISTO:
ARQUIVO: L1GCU01–IN–R01.dwg		DESENHO: CAIO A T SILVA	VISTO:

REFERÊNCIA:
DETALHE HIDRANTE DE PAREDE
DETALHE HIDRANTE DE RECALQUE
DETALHE HIDRANTE DE COLUNA
DETALHE ALARME DE INCÊNDIO

FOLHA: 04/08

FORMATO:	OBSERVAÇÕES:	DATA:	VISTO:	REVISÃO:
A1		SETEMBRO/2018		